JVC

ポータブルワイヤレスアンプ PE-W50Bシリーズ

オープン価格※

フットワーク軽快、クリアに聴こえる！

軽量・コンパクトながら、25Wのパワフル拡声！

手軽に持ち運べ、ビジネスのさまざまなシーンで活躍します！

イベントやパーティー、展示会などに

会議やプレゼンテーションに

店頭や駐車場でのアナウンスに

街頭演説など、屋外での集会に

用途に応じて選べる、充実のラインアップ！

Select point 1

ワイヤレスチューナーは シングル／ダイバシティを選べます。

ワイヤレスマイクを使う人があまり動き回らない場合はシングル方式でOK。マイクを広い場所で動きながら使用する場合や障害物が多い場所では受信状態が安定しているダイバシティ方式がお勧めです。最大2波まで組込でき、シングル／ダイバシティが混在しても使用できます。

Select point 2

音源にCDやUSBを使えるタイプをご用意。

Select point 3

マイク同梱でチューナー付きタイプならすぐに使えます。

ワイヤレスマイク(WM-P970)同梱、シングルチューナー(WT-U85)組込の「PE-W51SB-M」がお勧めです。

PE-W50Bシリーズ	音源への対応			組込・同梱品区分		
	有線マイク対応	ワイヤレスマイク対応	CD再生対応	シングルチューナー WT-U85 1台組込	ダイバシティチューナー WT-UD84 1台同梱	ワイヤレスマイク WM-P970 1本同梱
PE-W50B オープン価格※ ワイヤレス2波 組込可能(別売)	○	○*	—	—	—	—
PE-W51DB オープン価格※ ダイバシティ1波 標準対応	○	○	—	—	○	—
PE-W51SB オープン価格※ シングル1波 標準対応	○	○	—	○	—	—
PE-W51SB-M オープン価格※ シングル1波 標準対応	○	○	—	○	—	○

	音源への対応			組込・同梱品区分		
	有線マイク対応	ワイヤレスマイク対応	CD再生対応	シングルチューナー WT-U85 1台組込	ダイバシティチューナー WT-UD84 1台同梱	ワイヤレスマイク WM-P970 1本同梱
PE-W50CDB オープン価格※ ワイヤレス2波 組込可能(別売)	○	○*	○	—	—	—
PE-W51DCDB オープン価格※ ダイバシティ1波 標準対応	○	○	○	—	○	—
PE-W51SCDB オープン価格※ シングル1波 標準対応	○	○	○	○	—	—
PE-W51SCDB-M オープン価格※ シングル1波 標準対応	○	○	○	○	—	○

*別途ワイヤレスチューナーユニット(WT-U85またはWT-UD84)が必要です。

※オープン価格の商品はメーカー希望小売価格を定めていません。　●本カタログ掲載商品の価格には、配送・設置調整費・アンテナ・工事費、使用済み商品の引き取り費などは含まれておりません。

■分かりやすい操作性

ワイヤレスチューナーの電源入／切、マイクと外部入力の音量調節、および音質調整を天面に配したツマミで簡単に行えます。

■「話し上手モード」搭載 ❶

声の子音を強調することで音の輪郭がくっきりし、同じ音量でも聴き取りやすさがアップ。聴いている人はもちろん、話している人も疲れません。

■「内蔵スピーカー」スイッチ搭載 ❷

内蔵スピーカーの出力をON／OFF可能。本体に外部スピーカー*1を接続している場合、「内蔵スピーカー」スイッチを切にすることで、外部スピーカー*1のみに音声を出力することができます。

■CDプレーヤー内蔵 ❸ (CDプレーヤー搭載モデルのみ対応)

BGM演出はもちろん、ダンスや体操などの授業でも大活躍。CDプレーヤーのPITCHボリュームで再生コントロール(±10%)やリピート再生などもでき、マイクとのミキシングも可能です。また、USB端子も装備し、MP3形式の音声ファイルを簡単に再生可能。パソコンで編集した音声を流すなど、幅広く活用できます。

■屋外で便利な乾電池対応

AC100Vのコンセントに加え、単2アルカリ乾電池(10本)も使用できる2WAY電源。乾電池使用時、交換時期の目安が分かる電池低下表示ランプを搭載しています。

[その他の特長]

●カスケード接続(本機の音声出力と外部スピーカー*1の外部入力を接続)することで、外部スピーカー*1を増設可能。●ハンド型、首掛け、タイピン、ヘッドセットなど、多彩なワイヤレスマイクを利用可能。●ワイヤレスチューナーやCDプレーヤーの電源を個別にON／OFFでき、待機電力をカット。●マイクロホンはワイヤレス2本とコード付1本の最大3本まで同時使用できます(別売ワイヤレスチューナー2台組込時)。

*1:アンプ内蔵型モデル

背面部 ※写真はワイヤレスマイク収納例。裏ブタを開けた状態。

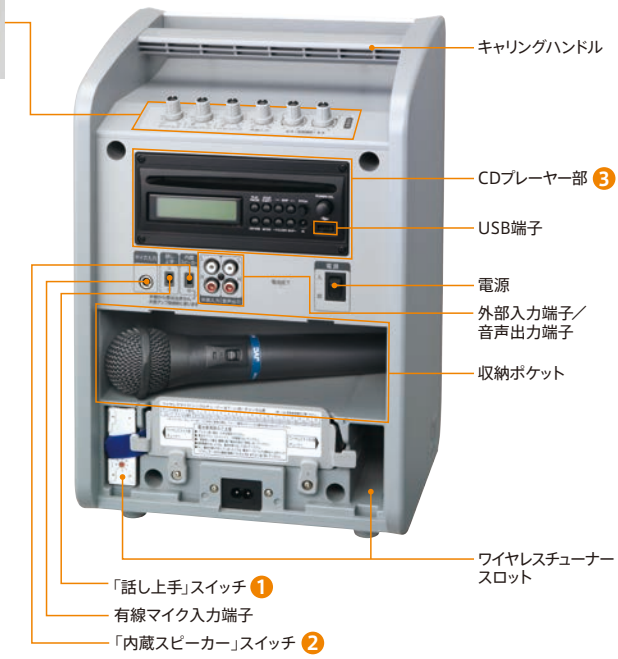

システム構成図

外形寸法図(単位:mm)

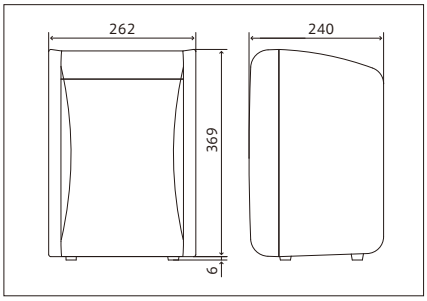

オプション

ワイヤレスマイク

WM-P970(ハンド型)
43,000円(税抜き)

WM-P980(ペンダント型)
42,000円(税抜き)

WT-UM80(タイピンユニット)
7,000円(税抜き)

WT-UM82(ヘッドセットユニット)
16,000円(税抜き)

チャージャー

WT-C63
オープン価格

ワイヤレスチューナーユニット

WT-U85(シングル型)
35,000円(税抜き)

WT-UD84(ダイバシティ型)
52,000円(税抜き)

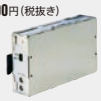

キャリングバッグ

PE-UC50
9,800円(税抜き)

※本体をセットした状態で音出しが可能です。

主な仕様

本体部			
マイク入力	1系統	電池持続時間	アルカリ乾電池 CD、ワイヤレスチューナー 「切」時:連続約4時間*2
ワイヤレスチューナー入力	2系統		
外部入力	1系統		
音声出力	1系統	電源	AC100V 50Hz/60Hz または単2乾電池(アルカリ)×10
周波数特性	50Hz～18kHz		
スピーカー	16cm ダブルコーン型	消費電力	17W～22W(電気用品安全法)
定格出力	22W(AC電源)	外形寸法(mm)	幅262×高さ369×奥行240
最大出力	25W(AC電源)	質量	5.5kg～6.6kg

CDプレーヤー部(CDプレーヤー搭載モデルのみ)	
CD	オーディオCD、データCD(MP3)*3
USB	MP3
スピードコントロール	−10%～＋10%(CD・USBともに)

ワイヤレスチューナー部(ワイヤレスチューナー搭載モデルのみ)	
受信周波数	806.125MHz～809.750MHzのうち16チャンネル(WT-U85) 806.125MHz～809.750MHzのうち30チャンネル(WT-UD84)
周波数特性	50Hz～15kHz(＋3dB、−6dB、1kHz基準)

*2:JEITA(電子技術産業協会)の規格による数値です。
*3:再生ディスクは、ファイナライズされたものに限ります。また、ディスクの特性や記録状態によっては再生できない場合があります。

●仕様および外観などは改良のため予告なく変更することがありますのでご了承ください。●写真と実際の商品の色とは、印刷の関係で多少異なる場合があります。●記載されている会社名、製品名は、それぞれ各社の商標または登録商標です。
●本カタログ掲載商品の(希望小売)価格は税抜価格にて表記しています。

安全点検のお願い	このような症状はありませんか	ご使用中止
	●電源コードが傷んでいる。 ●変なにおいがしたり、煙が出たりする。 ●内部に水や異物が入った。	コンセントから電源プラグを抜いて必ず販売店にご相談ください。

安全に関するご注意	
	● 正しく安全にお使いいただくため、ご使用の前に必ず「取扱説明書」と「安全上のご注意」をよくお読みください。 ●「水、湯気、湿気、ほこり、油煙」等の多い場所に設置しないでください。「火災、感電、故障」等の原因となることがあります。

営業本部　営業企画部
プロオーディオグループ
TEL 045-443-3064

製品のお問い合わせは JVCケンウッド カスタマーサポートセンター
固定電話からはフリーダイヤル 0120-2727-87
携帯電話・PHSからのご利用は ナビダイヤル 0570-010-114
一部IP電話からのご利用は 045-450-8950
受付時間：月～金曜日 9:30～18:00 土曜日 9:30～12:00 / 13:00～17:30
(日、祝日、および弊社休日は休ませていただきます)

株式会社 インカム
0120−248−348
■京都オフィス
〒617-0003
京都府向日市本町前田27番地10
Phone:075-925-0621 Fax:075-925-0622
URL:http://www.incom.ne.jp/
■東京オフィス
〒167-0051
東京都杉並区荻窪4丁目32番10号 第一健康ビル7F
Phone: 03-5347-0481 Fax: 03-5347-0482

表示を正しく
家電公取協会員
当社は、適正な表示を推進しています。

株式会社 JVCケンウッド・公共産業システム　〒221-0022 横浜市神奈川区守屋町3-12　http://jkpi.jvckenwood.com/
2016年6月作成
カタログ番号 K/AVT6062880 Z